SS-41. Напольное крепление. Вариант №1. Лист 2

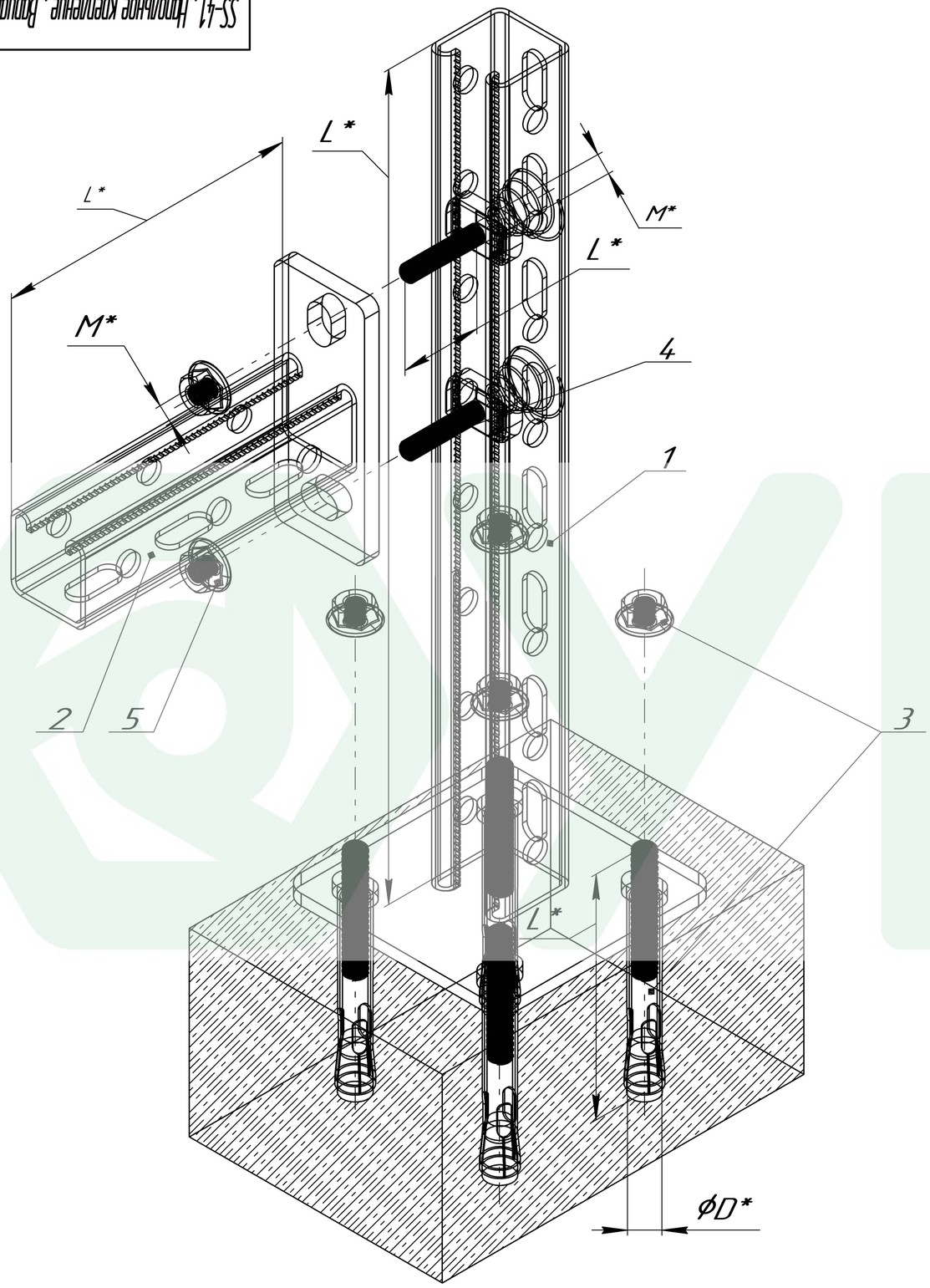

Вид Б
лист 1

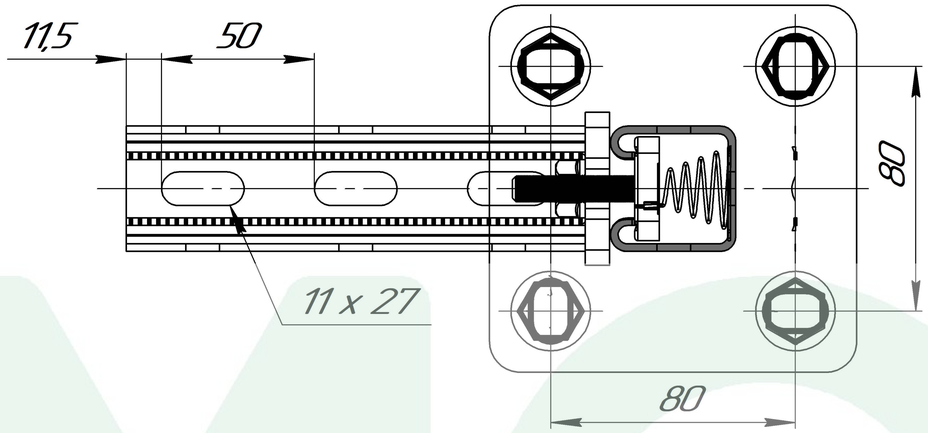

* Переменные данные для исполнения:

L* – длина элемента, мм.
M* – диаметр резьбы элемента, мм.
ØD* – диаметр элемента, мм.
HD* – покрытие элемента
S* – толщина элемента, мм

Поз.	Артикул	Наименование	Кол-во, шт
1	SS – 41 – L* – HD*	Струт стойка 41 x 41 мм	1
2	SK – 41 – L* – HD*	Струт консоль 41 x 41 мм	1
3	BAG – D* – L*	Болт анкерный с гайкой	4
4	TBP – M* – L* – HD*	Т – болт с пружиной	2
5	GF – D* – HD*	Гайка с фланцем DIN 6923	2

Изм.	Лист	№ докум.	Подп.	Дата	SS-41. Напольное крепление. Вариант №1. Лист 2	Лист

ФУМС

Подп. и дата | Инв. № дубл. | Взам. инв. № | Подп. и дата | Инв. № подл.

Копировал | Формат А3